給　水　配　管　の　算　定

No.

配管摩擦抵抗法による場合

高置タンク方式	管材質	硬質塩化ビニルライニング鋼管	系統	KS-1-2-1 配管摩擦 高置タンク立て主管1　（ 1／ 3）
立て主管系統名	A 高置タンク以降の給水立て主管		階	B1F （階主系統）

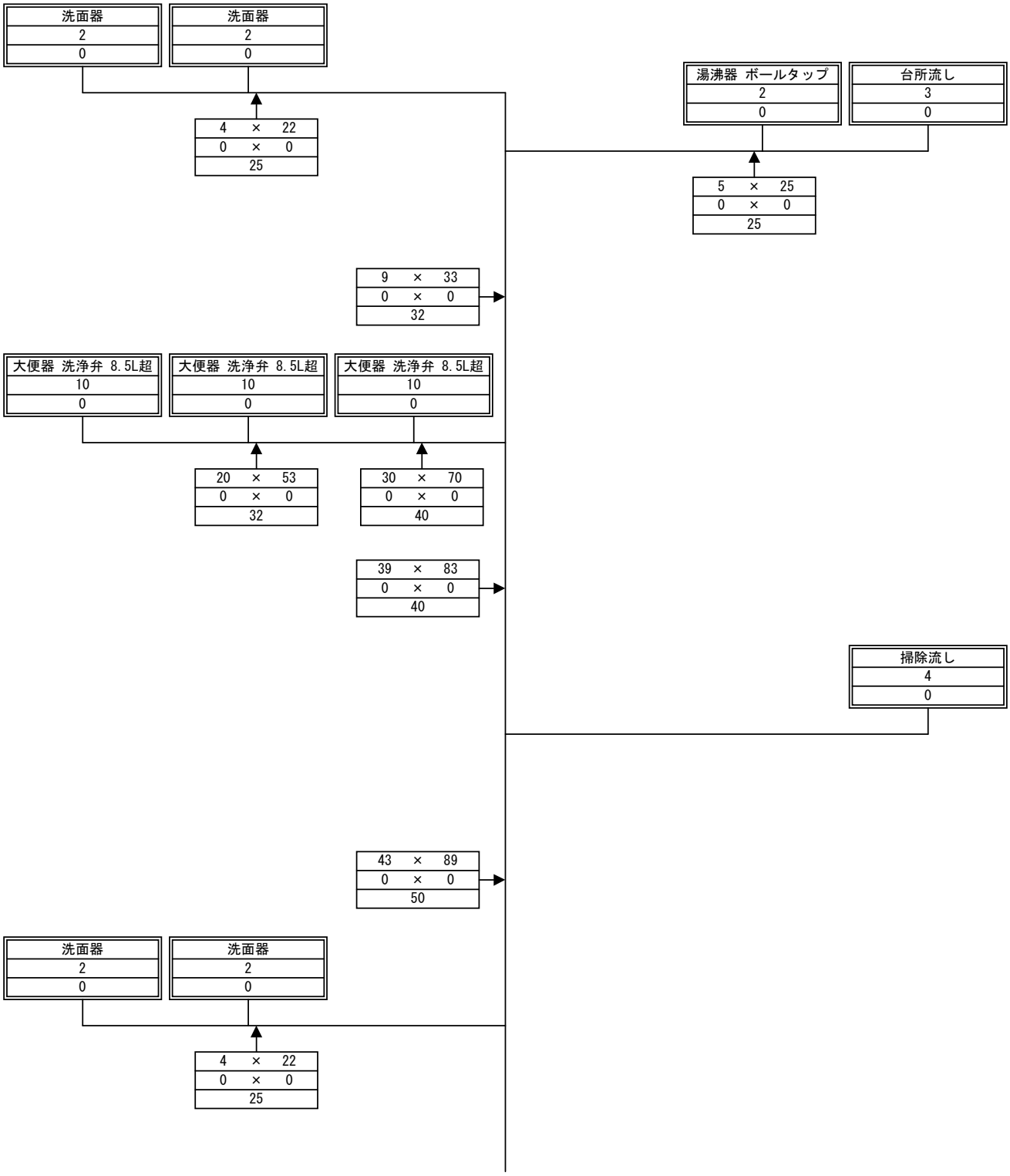

（凡例）衛生器具

器具名
器具給水負荷単位
流量

（凡例）合流

（ 器具給水負荷単位の累計 ）×	（ 同時使用流量 L/min ）	
（ 流量計 ）×	（ 同時使用流量 L/min ）	
管径		

（令和６年版）

給　水　配　管　の　算　定

No.

均等表（立て主管配管摩擦抵抗法）による場合

高置タンク方式	管材質	硬質塩化ビニルライニング鋼管	系統	KS-3-1-1 立て主管等摩擦 高置タンク　（ 1／ 2）
立て主管系統名	A		階	1F （階主系統）

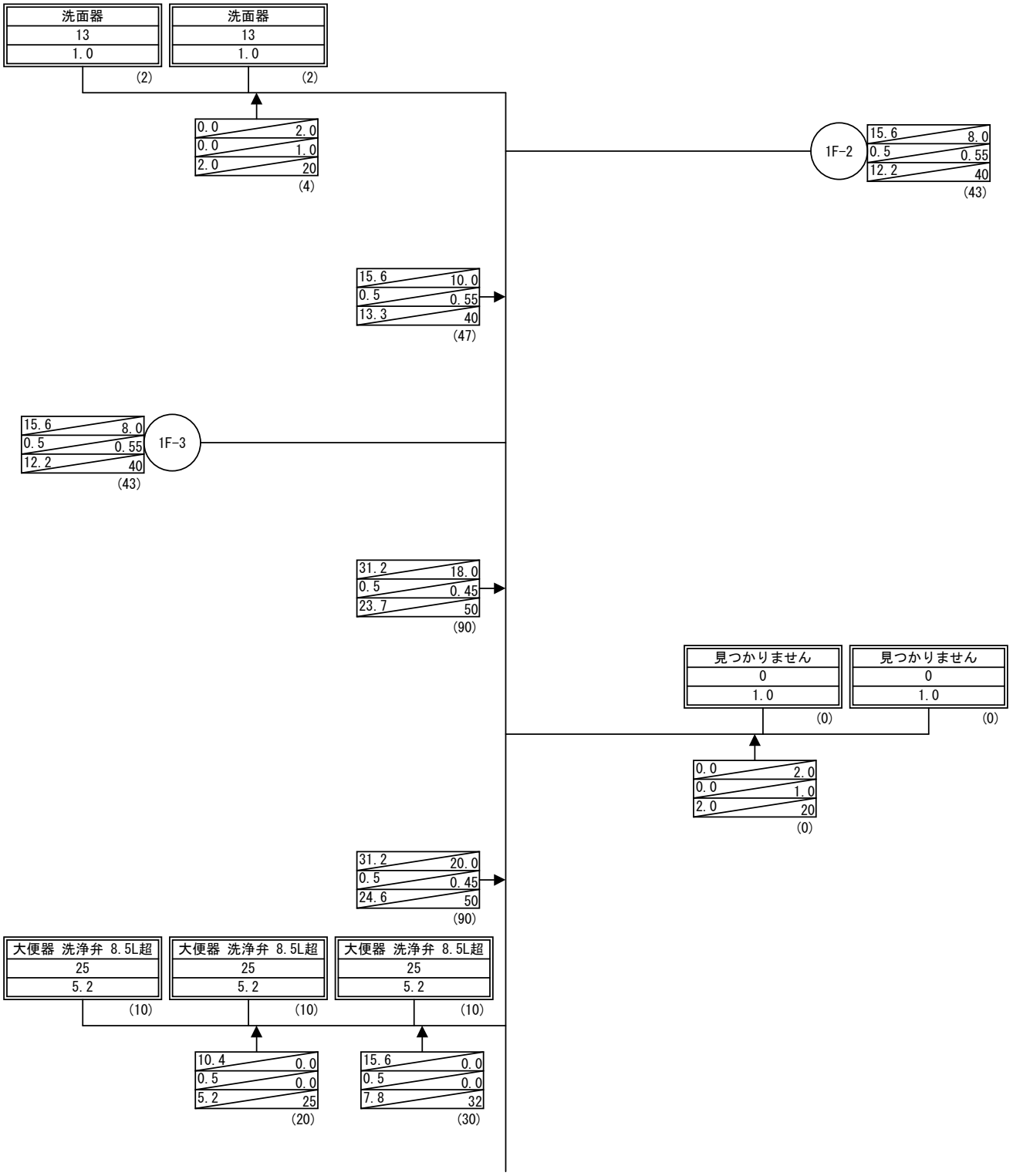

（凡例）衛生器具

器具名
接続管径
管径15に換算した値

（凡例）合流

大便器(洗浄弁)の換算値の累計 / 一般器具の換算値の累計
大便器(洗浄弁)の同時使用率 / 一般器具の同時使用率
選定用換算値 / 管径

給　水　配　管　の　算　定

No.

均等表（立て主管均等表）による場合

高置タンク方式	管材質	硬質塩化ビニルライニング鋼管	系統	KS-2-2-1 均等表 高置タンク 立て主管1　（ 1／ 3）
立て主管系統名	A 高置タンク以降		階	B1F （階主系統）

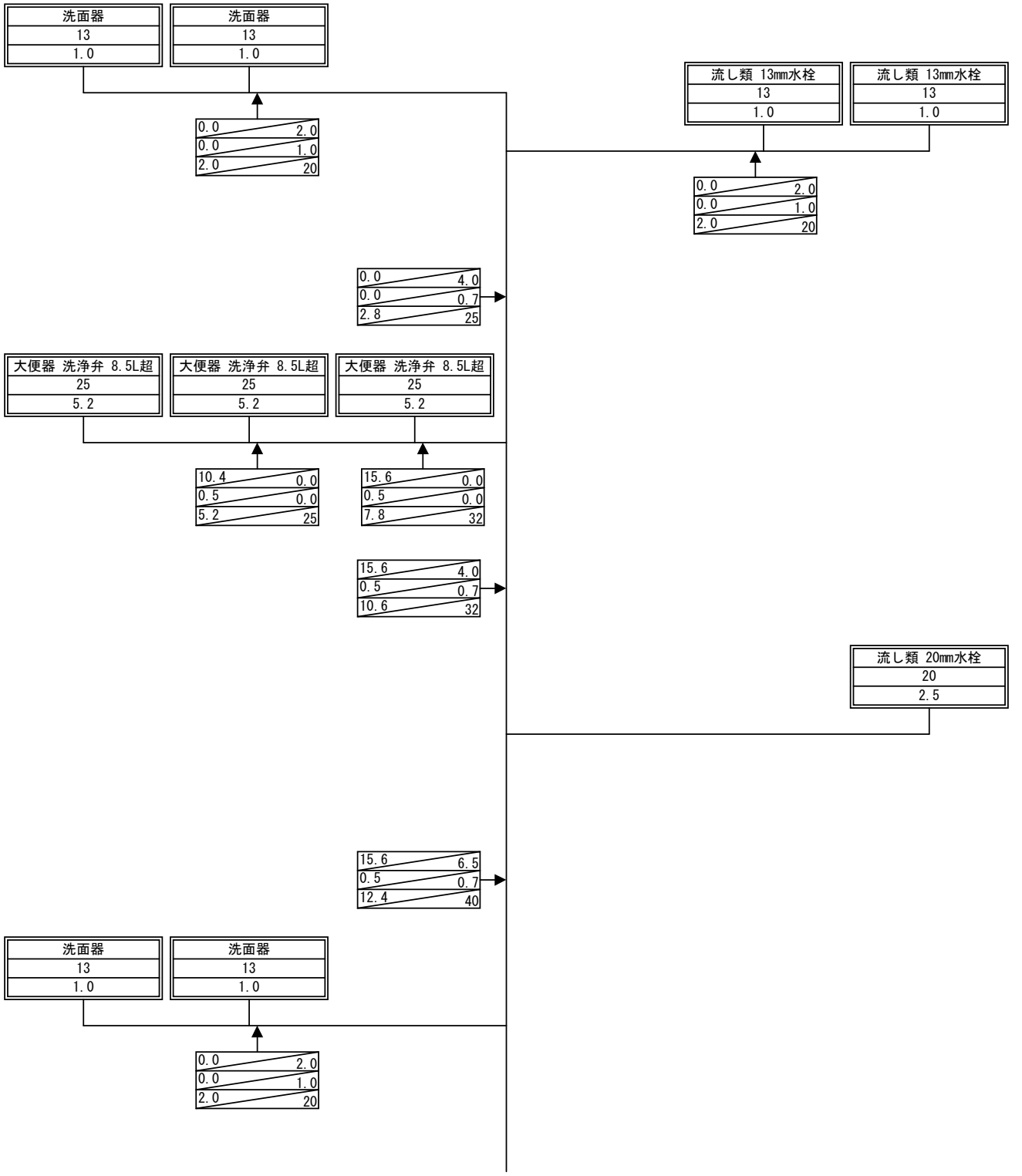

（凡例）衛生器具

器具名
接続管径
管径15に換算した値

（凡例）合流

大便器(洗浄弁)の換算値の累計	一般器具の換算値の累計
大便器(洗浄弁)の同時使用率	一般器具の同時使用率
選定用換算値	管径

給　水　立　て　主　管　の　算　定

No.

配管摩擦抵抗法による場合					
高置タンク方式	管材質	硬質塩化ビニルライニング鋼管	系統	KS-1-2-2 配管摩擦 高置タンク立て主管5	(1/ 1)
立て主管系統名	A 高置タンク以降の給水立て主管				

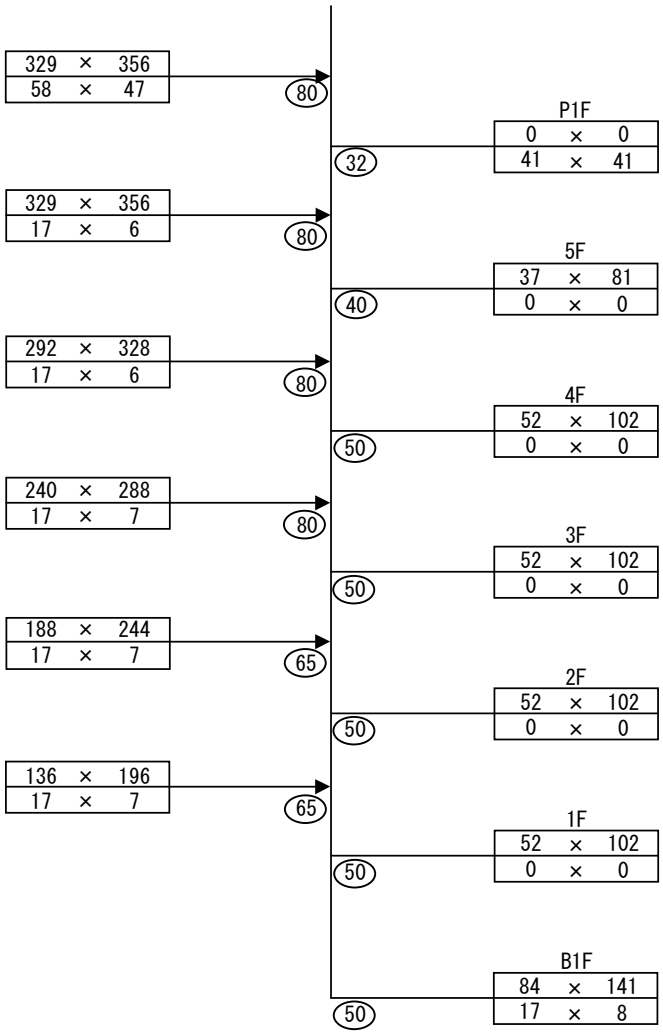

（凡例）

管径

(器具給水負荷単位（累計）) × (同時使用流量 Q1 L/min)	
(流量計) × (同時使用流量 Q2 L/min)	

（令和６年版）

給 水 立 て 主 管 の 算 定

No.

配管摩擦抵抗法による場合

高置タンク方式	管材質	硬質塩化ビニルライニング鋼管	系統	KS-1-2-2 配管摩擦 高置タンク立て主管5 (1／ 1)

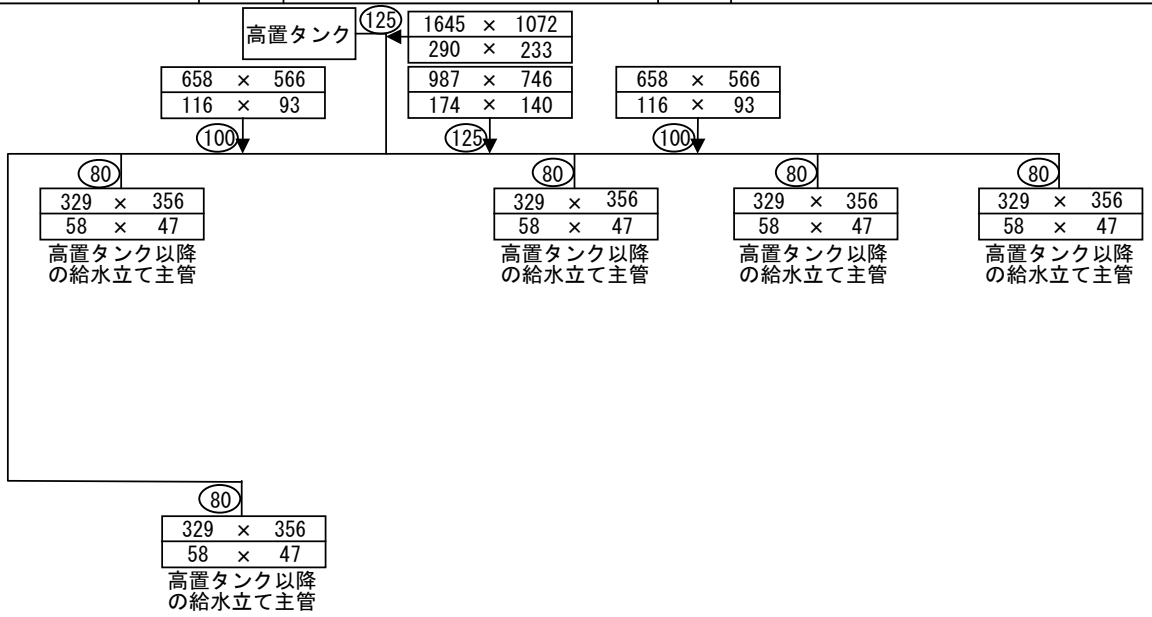

（凡例）

管径

(器具給水負荷単位（累計）) × (同時使用流量 Q1 L/min)	
(流量計) × (同時使用流量 Q2 L/min)	

給 水 立 て 主 管 の 算 定

No.

配管摩擦抵抗法による場合					
ポンプ直送方式	管材質	硬質塩化ビニルライニング鋼管	系統	KS-1-2-4 配管摩擦 ポンプ直送立て主管5	(1/ 1)
立て主管系統名	A 給水ポンプ以降の給水立て主管				

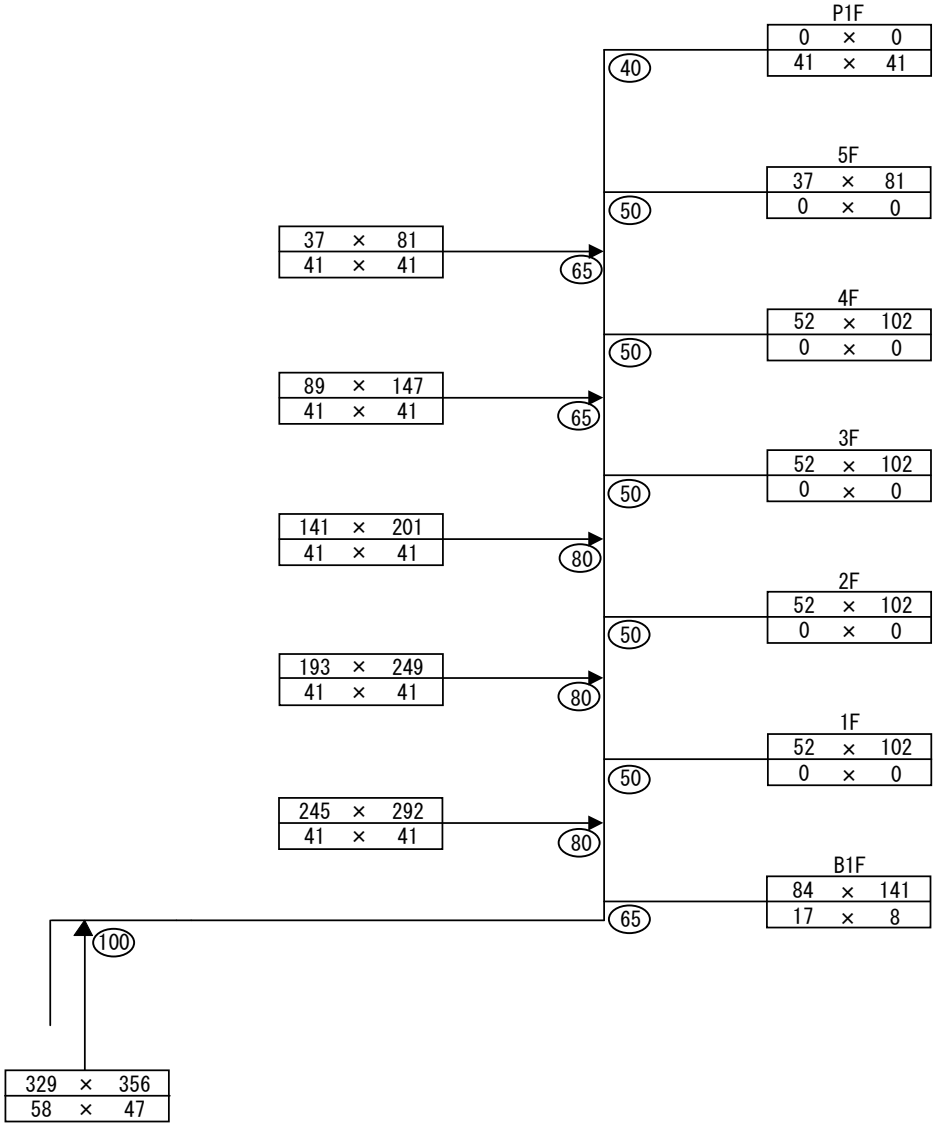

（凡例）

管径

(器具給水負荷単位（累計）) × (同時使用流量 Q1 L/min)	
(流量計) × (同時使用流量 Q2 L/min)	

（令和６年版）

給 水 立 て 主 管 の 算 定

No.

配管摩擦抵抗法による場合

ポンプ直送方式	管材質	硬質塩化ビニルライニング鋼管	系統	KS-1-2-4 配管摩擦 ポンプ直送立て主管5 (1／ 1)

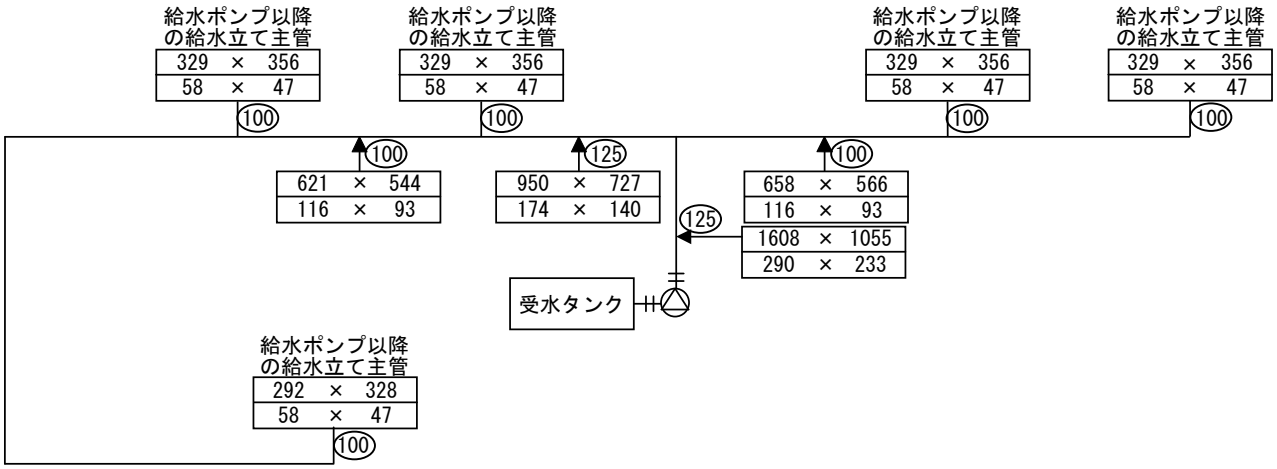

（凡例）

管径

(器具給水負荷単位（累計）) ×	(同時使用流量 Q1 L/min)
(流量計) ×	(同時使用流量 Q2 L/min)

（令和６年版）

給 水 立 て 主 管 の 算 定

No.

配管摩擦抵抗法による場合					
水道直結方式	管材質	硬質塩化ビニルライニング鋼管	系統	KS-1-2-6 配管摩擦 水道直結 立て主管5	(1/ 1)
立て主管系統名	A 給水引き込み管までの給水立て				

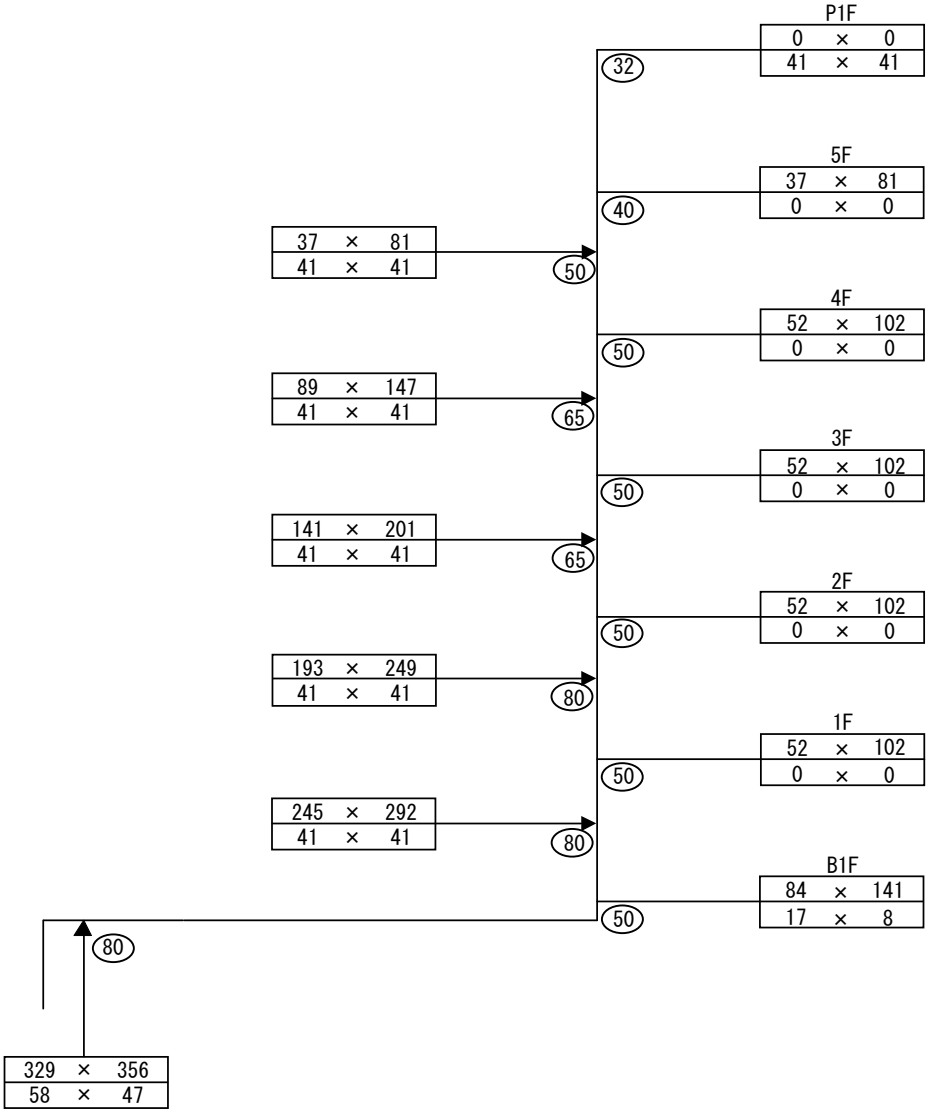

（凡例）

管径

(器具給水負荷単位（累計）) × (同時使用流量 Q1 L/min)	
(流量計) × (同時使用流量 Q2 L/min)	

（令和６年版）

給 水 立 て 主 管 の 算 定

No.

配管摩擦抵抗法による場合

水道直結方式	管材質	硬質塩化ビニルライニング鋼管	系統	KS-1-2-6 配管摩擦 水道直結 立て主管5 (1／ 1)

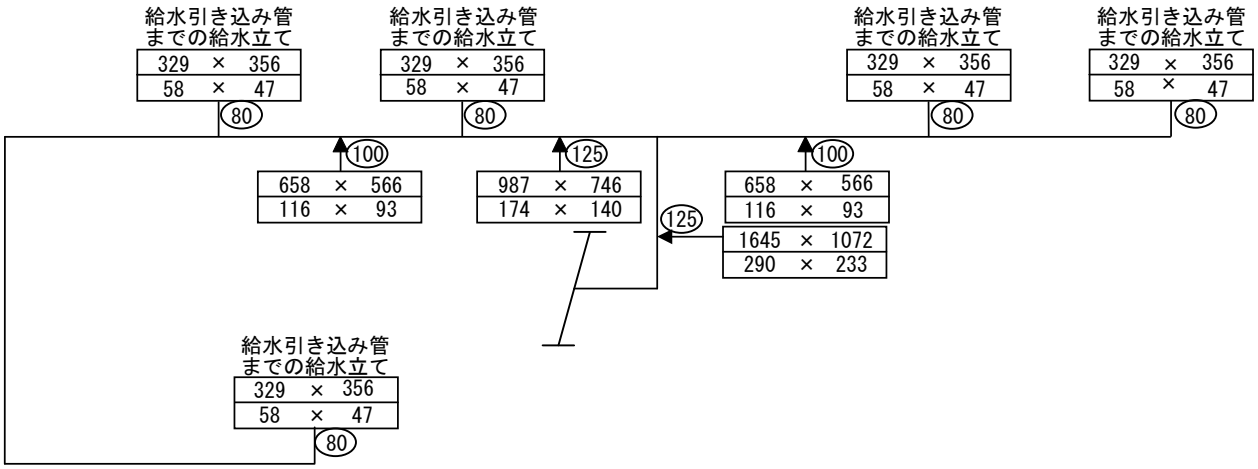

（凡例）

管径

(器具給水負荷単位（累計）) × (同時使用流量 Q1 L/min)	
(流量計) × (同時使用流量 Q2 L/min)	

（令和６年版）

給 水 立 て 主 管 の 算 定

No.

均等表（立て主管均等表）による場合					
高置タンク方式	管材質	硬質塩化ビニルライニング鋼管	系統	KS-2-2-2 均等表 高置タンク 立て主管5	(1/ 1)
立て主管系統名	A 高置タンク以降				

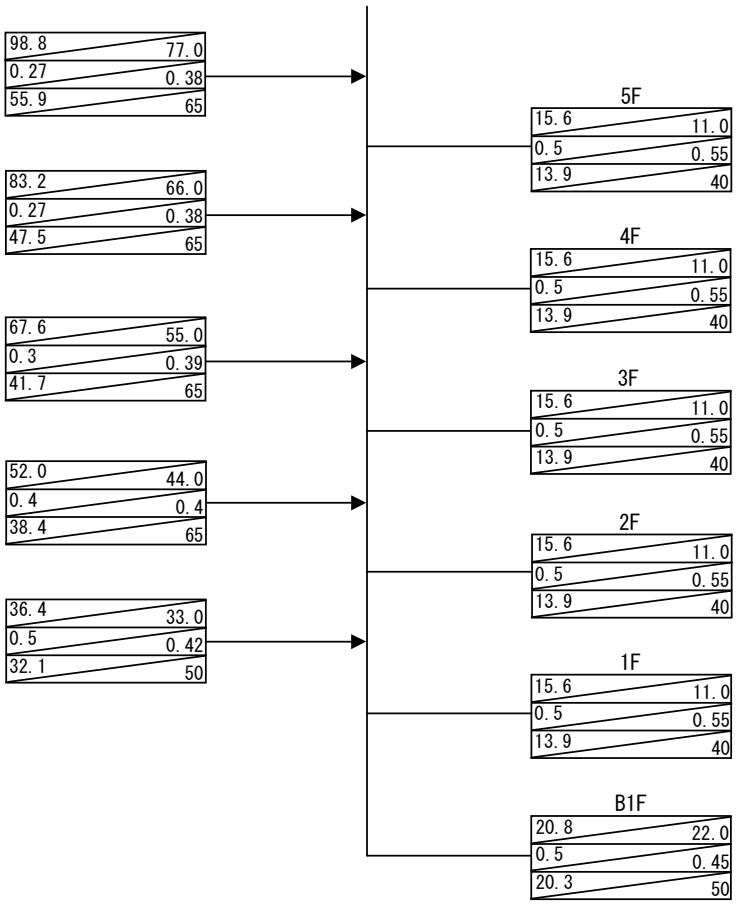

（凡例）

大便器(洗浄弁)の換算値の累計	一般器具の換算値の累計
大便器(洗浄弁)の同時使用率	一般器具の同時使用率
選定用換算値	管径

給 水 立 て 主 管 の 算 定

No.

均等表（立て主管均等表）による場合				
高置タンク方式	管材質	硬質塩化ビニルライニング鋼管	系統	KS-2-2-2 均等表 高置タンク 立て主管5　（ 1／ 1）

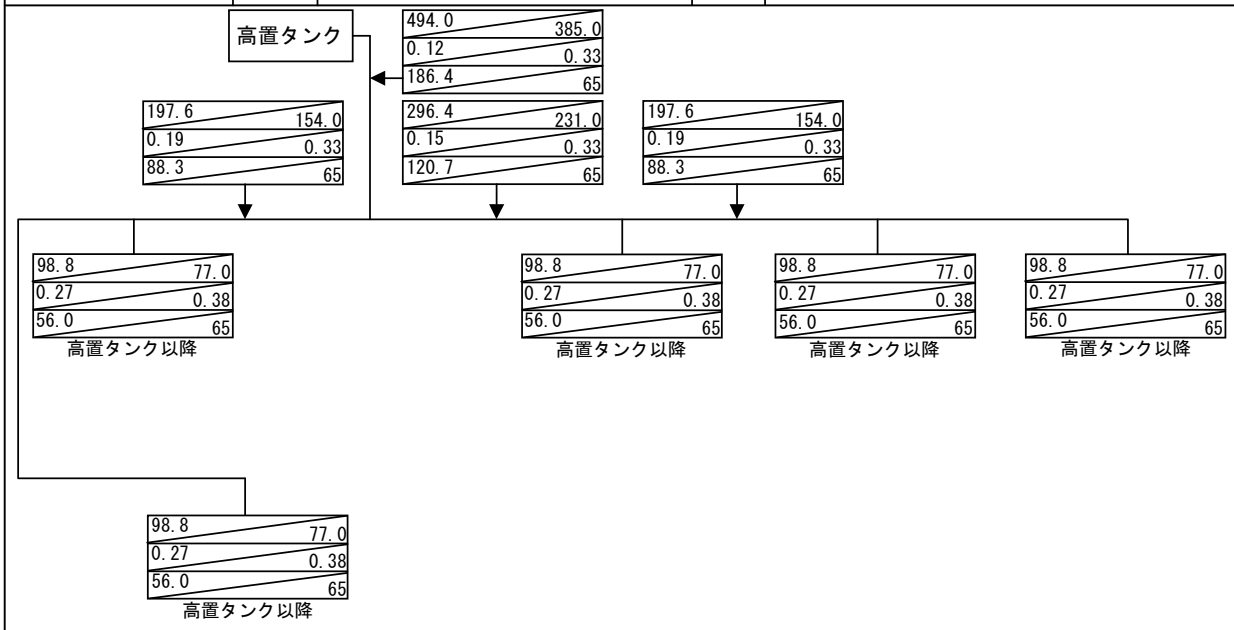

（凡例）

大便器(洗浄弁)の換算値の累計	一般器具の換算値の累計
大便器(洗浄弁)の同時使用率	一般器具の同時使用率
選定用換算値	管径

給　水　配　管

No.

配管摩擦抵抗法による場合

高置タンク方式	管材質	硬質塩化ビニルライニング鋼管	系統	KS-1-2-1 配管摩擦 高置タンク立て主管1　（ 1／ 2）
立て主管系統名	A 高置タンク以降の給水立て主管			

器具名	種別 公衆用	種別 私室用	給水負荷単位	区間 B1F 器具数	B1F 単位累計	1F 器具数	1F 単位累計	2F 器具数	2F 単位累計	3F 器具数	3F 単位累計	4F 器具数	4F 単位累計	5F 器具数	5F 単位累計
※大便器洗浄弁 8.5L超	○		10	4	40	3	30	3	30	3	30	3	30		
洗浄弁小計				4	40	3	30	3	30	3	30	3	30		
洗面器	○		2	5	10	4	8	4	8	4	8	4	8	4	8
台所流し		○	3	2	6	1	3	1	3	1	3	1	3	1	3
掃除流し	○		4	2	8	1	4	1	4	1	4	1	4	1	4
湯沸器 ボールタップ	○		2	5	10	1	2	1	2	1	2	1	2	1	2
※大便器洗浄タンク 8.5L超	○		5											3	15
※小便器洗浄弁 4L超	○		5	2	10	1	5	1	5	1	5	1	5	1	5
不明	○		0	1	0										
不明	○		0	1	0										
不明	○		0	4	0										
一般小計				22	44	8	22	8	22	8	22	8	22	11	37
合計				26	84	11	52	11	52	11	52	11	52	11	37
区間累計					84		136		188		240		292		329

器具名	瞬時最大流量 q [L/min]	器具数	流量計	器具数	流量計	器具数	流量計	器具数	流量計	器具数	流量計	器具数	流量計
実験器具	17	1	17										
冷却塔	41												
その他合計		1	17										
区間累計		1	17	1	17	1	17	1	17	1	17	1	17
一般＋その他器具数累計		23		31		39		47		55		66	
その他器具		同時使用率 η	区間流量 Q2	同時使用率 η	区間流量 Q2	同時使用率 η	区間流量 Q2	同時使用率 η	区間流量 Q2	同時使用率 η	区間流量 Q2	同時使用率 η	区間流量 Q2
給水立て管 加算流量		45	8	42	7	40	7	39	7	38	6	38	6

（令和６年版）

均等表（立て主管均等表）による場合

高置タンク方式	管材質	硬質塩化ビニルライニング鋼管	系統	KS-2-2-1 均等表 高置タンク 立て主管1　（ 1／ 1）
立て主管系統名	A 高置タンク以降			

		区間						
		B1F	1F	2F	3F	4F	5F	
各階系統主管	大便器（洗浄弁）の換算値の累計	20.8	15.6	15.6	15.6	15.6	15.6	
	一般器具の換算値の累計	22.0	11.0	11.0	11.0	11.0	11.0	
	大便器（洗浄弁）の同時使用率	0.5	0.5	0.5	0.5	0.5	0.5	
	一般器具の同時使用率	0.45	0.55	0.55	0.55	0.55	0.55	
	選定用換算値	20.3	13.9	13.9	13.9	13.9	13.9	
	管径	50	40	40	40	40	40	
立て主管	大便器（洗浄弁）の換算値の累計	20.8	36.4	52.0	67.6	83.2	98.8	
	一般器具の換算値の累計	22.0	33.0	44.0	55.0	66.0	77.0	
	大便器（洗浄弁）の同時使用率	0.5	0.5	0.4	0.3	0.27	0.27	
	一般器具の同時使用率	0.45	0.42	0.4	0.39	0.38	0.38	
	選定用換算値	20.3	32.1	38.4	41.7	47.5	55.9	
	管径	50	50	65	65	65	65	

立　て　主　管　の　算　定

No.

配管摩擦抵抗法による場合

高置タンク方式	管材質	硬質塩化ビニルライニング鋼管	系統	KS-1-2-2 配管摩擦 高置タンク立て主管5　（ 1／ 1）
立て主管系統名	A 高置タンク以降の給水立て主管			

代表水栓	高低差 P1 [kPa]	代表水栓器具必要最小圧力 P2 [kPa]	P3 [kPa]	P4 [kPa]	配管実長 L1 [m]	局部抵抗相当長 L2 [m] L2 = 1.0L1	計算式	配管許容摩擦抵抗 R[kPa/m]
							R=(P1-P2)/(L1+L2)	

階	区間	給水負荷単位	給水負荷単位同時使用流量 Q1[L/min]	瞬時最大流量同時使用流量 Q2[L/min]	同時使用流量 Q=Q1+Q2 [L/min]	管径	備考
B1F	B1F～1F	72	127	8	135	50	
1F	1F～2F	116	176	7	183	65	
2F	2F～3F	160	219	7	226	65	
3F	3F～4F	204	258	7	265	65	
4F	4F～5F	248	294	7	301	80	
5F	5F～P1F	292	328	6	334	80	
P1F	P1F～A	292	328	47	375	80	

高置タンク出口給水管同時使用流量 Q[L/min]	推奨流速 [m/s]	推奨摩擦抵抗 [kPa/m]

（令和６年版）

立　て　主　管　の　算　定

No.

配管摩擦抵抗法による場合					
高置タンク方式	管材質	硬質塩化ビニルライニング鋼管	系統	KS-1-2-2 配管摩擦 高置タンク立て主管5	(1／ 1)
立て主管系統名					

代表水栓	高低差 P1 [kPa]	代表水栓器具必要最小圧力 P2 [kPa]	P3 [kPa]	P4 [kPa]	配管実長 L1 [m]	局部抵抗相当長 L2 [m] L2 = 1.0L1	計算式	配管許容摩擦抵抗 R[kPa/m]
水栓類 一般水栓	90	30			10	10	R=(P1-P2)/(L1+L2)	1.000
大便器洗浄弁 如水Ⅰ形 8.5L	131	70			20	20		1.525

階	区間	給水負荷単位	給水負荷単位同時使用流量 Q1[L/min]	瞬時最大流量同時使用流量 Q2[L/min]	同時使用流量 Q=Q1+Q2 [L/min]	管径	備考
	A～B	292	328	47	375	80	
	B～※	584	522	93	615	100	
	出口給水管	1460	983	233	1216	125	
	※～C	876	687	140	827	125	
	C～D	584	522	93	615	100	
	D～E	292	328	47	375	80	

高置タンク出口給水管同時使用流量 Q[L/min]	推奨流速 [m/s]	推奨摩擦抵抗 [kPa/m]
1216	1.71	0.295

（令和６年版）

立　て　主　管　の　算　定

No.

均等表（立て主管均等表）による場合								
高置タンク方式		管材質	硬質塩化ビニルライニング鋼管		系統	KS-2-2-2 均等表 高置タンク 立て主管5		(1／ 1)
立て主管系統名		A 高置タンク以降						
階	区間	大便器（洗浄弁）の換算値の累計	一般器具の換算値の累計	大便器（洗浄弁）の同時使用率	一般器具の同時使用率	選定用換算値	管径	備考
B1F	B1F～1F	26.0	15.0	0.5	0.48	20.2	50	
1F	1F～2F	41.6	26.0	0.4	0.45	28.3	50	
2F	2F～3F	57.2	37.0	0.4	0.42	38.4	65	
3F	3F～4F	72.8	48.0	0.3	0.4	41.0	65	
4F	4F～5F	88.4	59.0	0.27	0.39	46.9	65	
5F	5F～A	104.0	70.0	0.27	0.38	54.7	65	

（令和６年版）

立　て　主　管　の　算　定

No.

均等表（立て主管均等表）による場合								
高置タンク方式		管材質	硬質塩化ビニルライニング鋼管		系統	KS-2-2-2 均等表 高置タンク 立て主管5		（ 1／ 1）
立て主管系統名								
階	区間	大便器（洗浄弁）の換算値の累計	一般器具の換算値の累計	大便器（洗浄弁）の同時使用率	一般器具の同時使用率	選定用換算値	管径	備考
	A～B	104.0	70.0	0.27	0.38	54.7	φ65	
	B～※	202.8	141.0	0.19	0.33	85.0	φ65	
	出口給水管	499.2	354.0	0.12	0.33	178.7	φ65	
	※～C	296.4	213.0	0.15	0.33	114.8	φ65	
	C～D	197.6	142.0	0.19	0.33	84.4	φ65	
	D～E	98.8	71.0	0.27	0.38	53.7	φ65	

（令和６年版）

給　湯　配　管　の　算　定

No.

配管摩擦抵抗法による場合

上向き供給方式	管材質	鋼管	系統	KT-1-1-1 配管摩擦 各階系統図	(1／ 2)
立て主管系統名	A 貯湯タンク以降		階	2F （階主系統）	

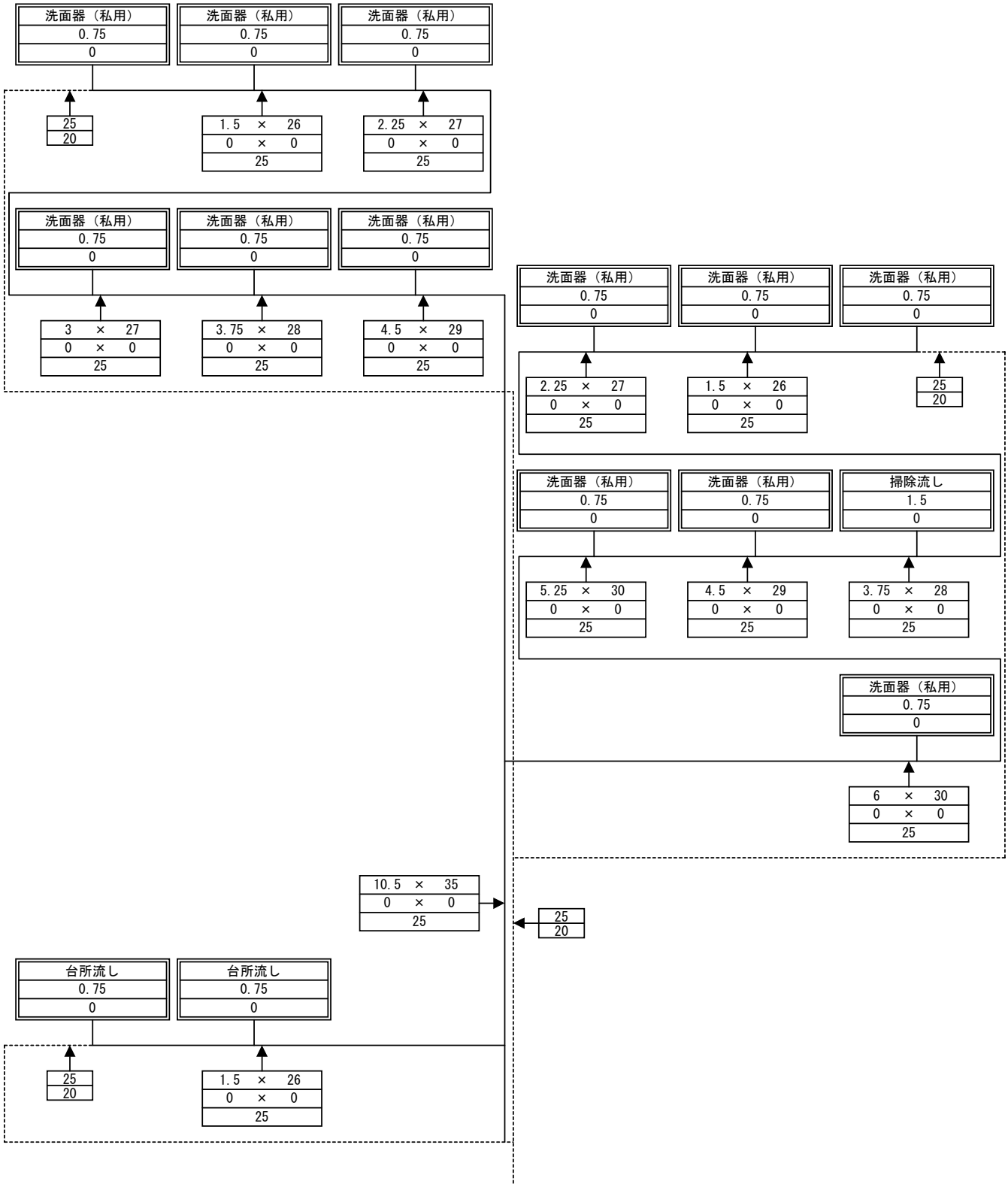

（凡例）返湯管

（給湯管径）
（返湯管径）

（凡例）衛生器具

器具名
器具給湯単位
流量

（凡例）合流

（器具給湯単位の累計）×	（同時使用流量 L/min）	
（流量計）×	（同時使用流量 L/min）	
管径		

（令和６年版）

給　湯　配　管　の　算　定

No.

均等表（立て主管均等表）による場合					
上向き供給方式	管材質	銅管(Mタイプ)	系統	KT-2-1-1 均等表 各階系統図	（ 1／ 2）
立て主管系統名	A 貯湯タンク以降		階	2F （階主系統）	

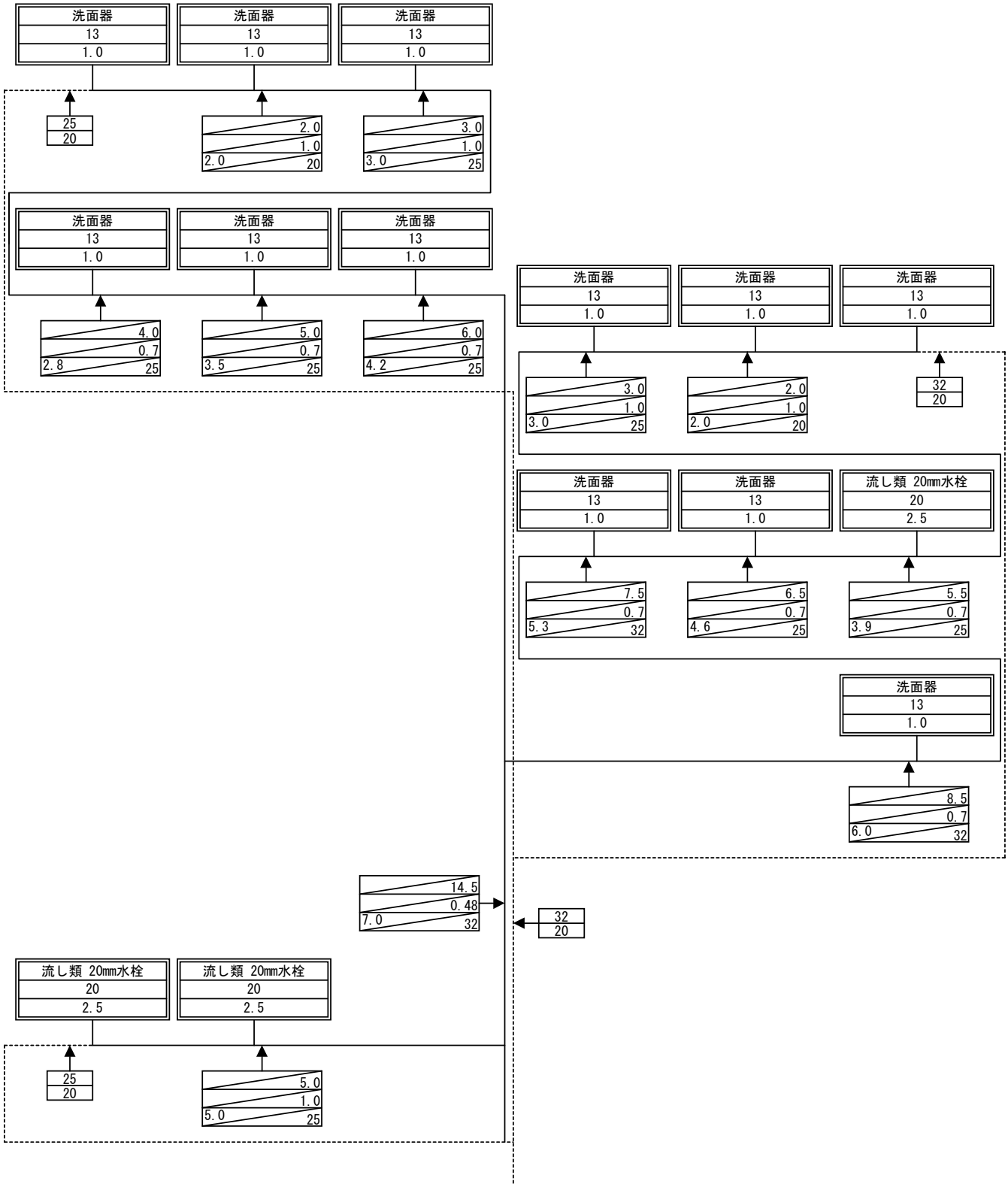

（凡例）返湯管

（給湯管径）
（返湯管径）

（凡例）衛生器具

器具名
接続管径
管径15に換算した値

（凡例）合流

大便器(洗浄弁)の換算値の累計 ／ 一般器具の換算値の累計
大便器(洗浄弁)の同時使用率 ／ 一般器具の同時使用率
選定用換算値 ／ 管径

給　湯　立　て　主　管　の　算　定

No.

配管摩擦抵抗法による場合					
上向き供給方式	管材質	鋼管	系統	KT-1-2-2 配管摩擦 上向き 立て主管5	(1/ 1)
立て主管系統名	A 貯湯タンク以降				

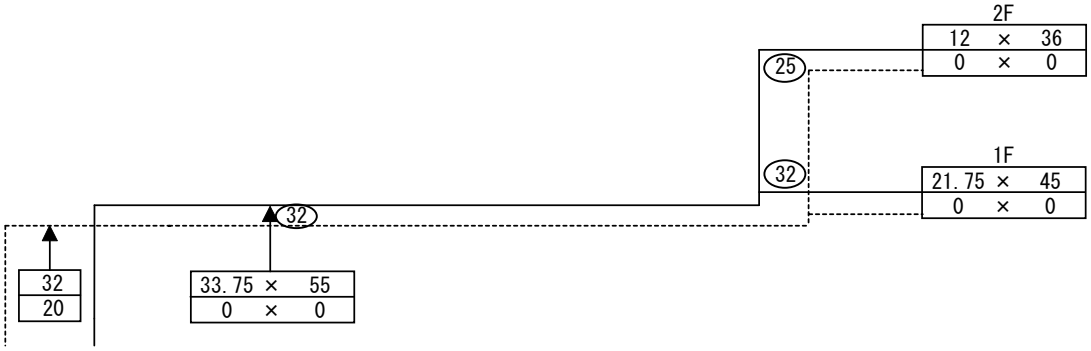

（凡例）

管径

（凡例）返湯管

（給湯管径）
（返湯管径）

（ 器具給湯単位（累計） ）×（ 同時使用流量 Q1 L/min ）	
（ 流量計 ）×（ 同時使用流量 Q2 L/min ）	

（令和６年版）

給　湯　立　て　主　管　の　算　定

No.

配管摩擦抵抗法による場合

上向き供給方式	管材質	鋼管	系統	KT-1-2-2 配管摩擦 上向き 立て主管5　（ 1／ 1）

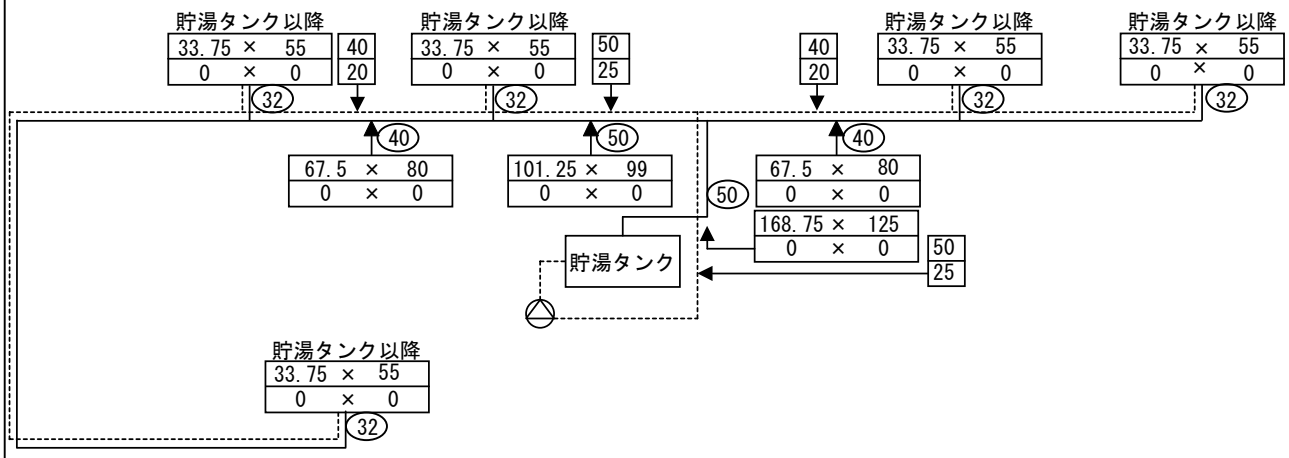

（凡例）

管径

（凡例）返湯管

（給湯管径）
（返湯管径）

（ 器具給湯単位（累計） ）×（ 同時使用流量 Q1 L/min ）
（ 流量計 ）×（ 同時使用流量 Q2 L/min ）

（令和６年版）

給　湯　立　て　主　管　の　算　定

No.

配管摩擦抵抗法による場合					
下向き供給方式	管材質	鋼管	系統	KT-1-2-5 配管摩擦 下向き 立て主管5	(1/ 1)
立て主管系統名	A 貯湯タンク以降				

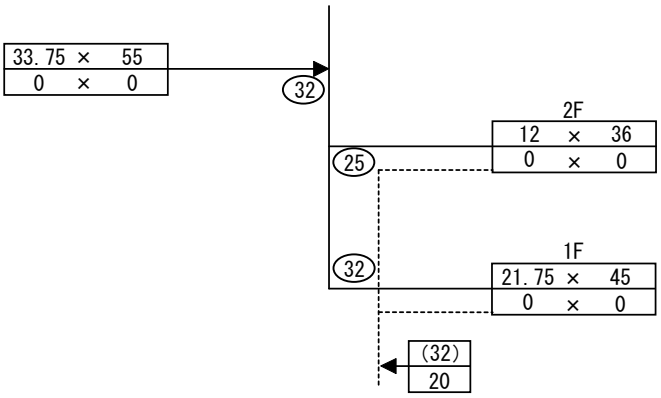

（凡例）

管径

（凡例）返湯管

（給湯管径）	（　器具給湯単位（累計）　）×（　同時使用流量 Q1 L/min　）
（返湯管径）	（　流量計　）×（　同時使用流量 Q2 L/min　）

（令和６年版）

給 湯 立 て 主 管 の 算 定

No.

配管摩擦抵抗法による場合

下向き供給方式	管材質	鋼管	系統	KT-1-2-5 配管摩擦 下向き 立て主管5	(1／ 1)

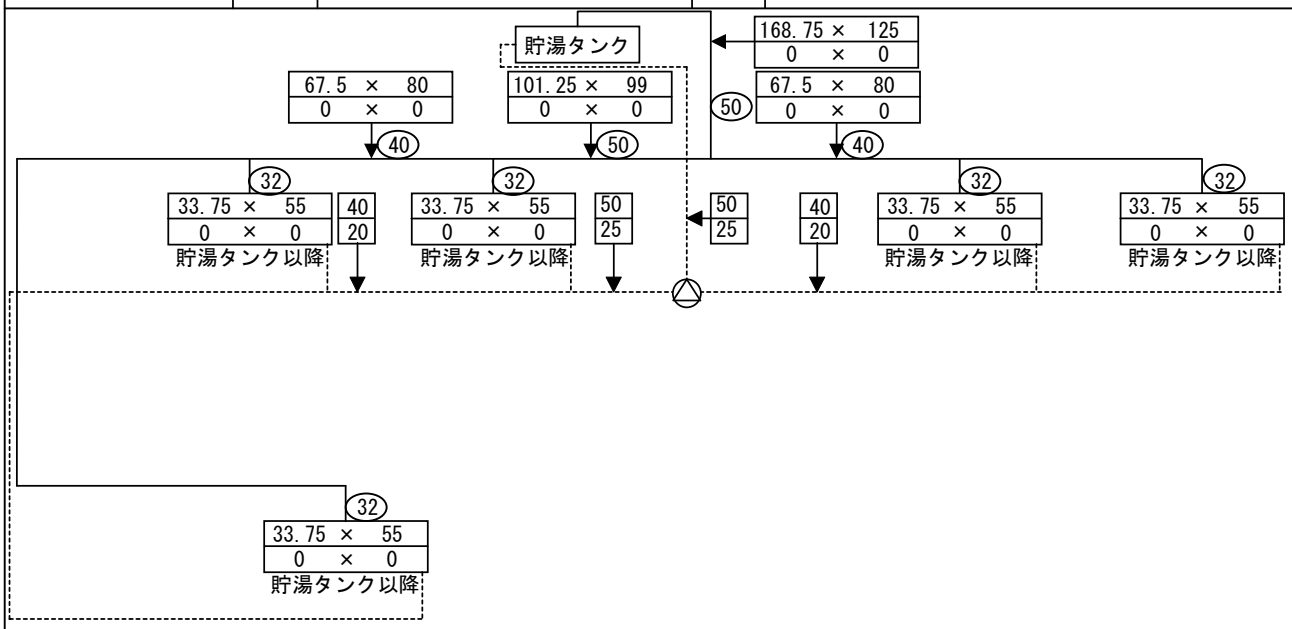

（凡例）

管径

（凡例）返湯管

（給湯管径）
（返湯管径）

(器具給湯 単位（累計）) × (同時使用流量 Q1 L/min)	
(流量計) × (同時使用流量 Q2 L/min)	

（令和６年版）

給 湯 立 て 主 管 の 算 定

No.

均等表（立て主管均等表）による場合					
上向き供給方式	管材質	銅管(Mタイプ)	系統	KT-2-2-2 均等表 上向き 立て主管5	(1/ 1)
立て主管系統名	A 貯湯タンク以降				

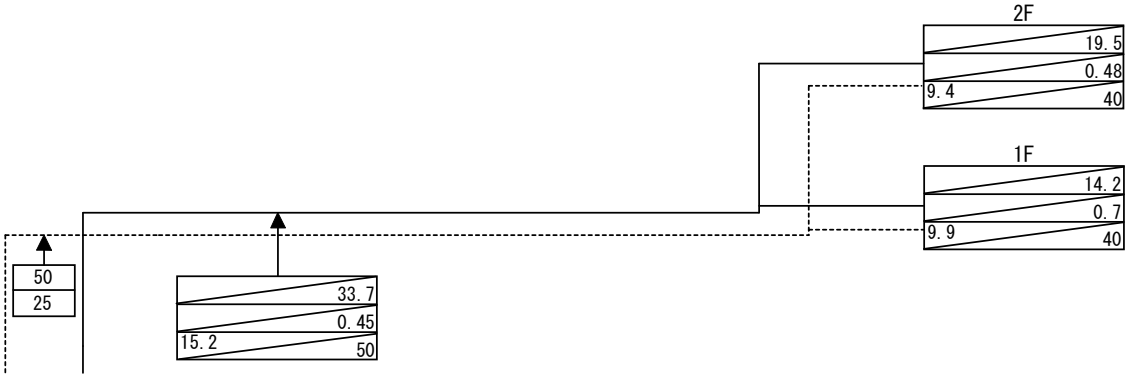

（凡例）

大便器(洗浄弁)の換算値の累計 / 一般器具の換算値の累計
大便器(洗浄弁)の同時使用率 / 一般器具の同時使用率
選定用換算値 / 管径

（凡例）返湯管

（給湯管径）
（返湯管径）

（令和６年版）

給 湯 立 て 主 管 の 算 定

No.

均等表（立て主管均等表）による場合				
上向き供給方式	管材質	銅管(Mタイプ)	系統	KT-2-2-2 均等表 上向き 立て主管5　（ 1／ 1）

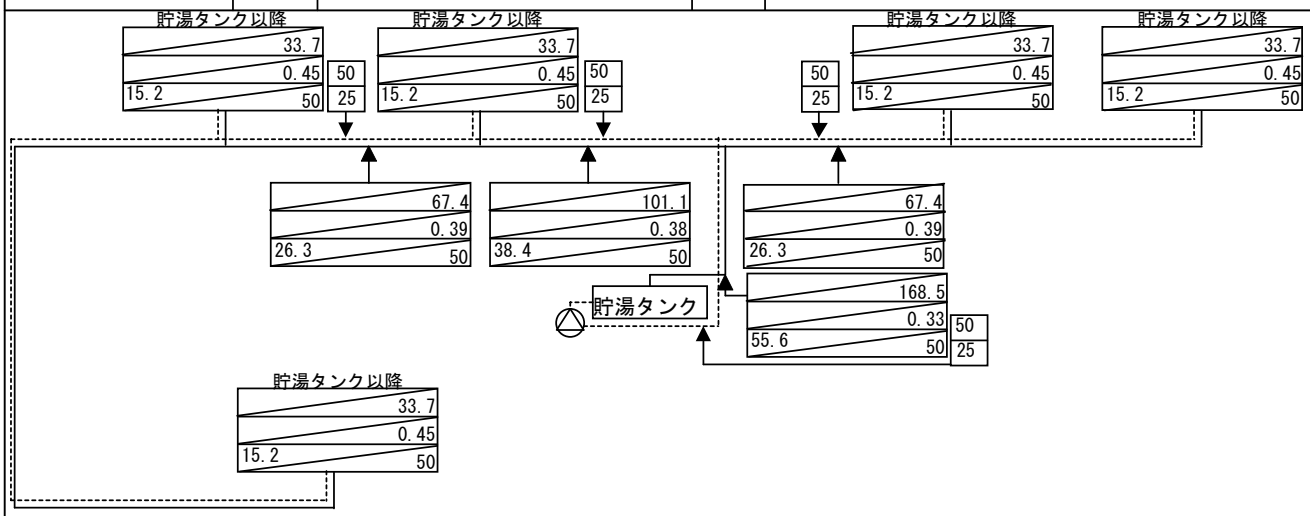

（凡例）

大便器(洗浄弁)の換算値の累計	一般器具の換算値の累計
大便器(洗浄弁)の同時使用率	一般器具の同時使用率
選定用換算値	管径

（凡例）返湯管

（給湯管径）
（返湯管径）

（令和６年版）

給　湯　配　管

No.

配管摩擦抵抗法による場合

上向き供給方式	管材質	鋼管	系統	KT-1-2-1 配管摩擦 上向き 立て主管1 (1／ 1)
立て主管系統名	A 貯湯タンク以降			

器具名	種別 公衆用	種別 私室用	給湯単位	区間 2F 器具数	2F 単位累計	1F 器具数	1F 単位累計	器具数	単位累計	器具数	単位累計	器具数	単位累計	器具数	単位累計
洗浄弁小計															
洗面器（私用）		○	0.75	12	9	11	8.25								
台所流し	○		0.75	2	1.5	6	4.5								
掃除流し	○		1.5	1	1.5	2	3								
シャワー	○		1.5			4	6								
一般小計				15	12	23	21.75								
合計				15	12	23	21.75								
区間累計					12		33.75								

器具名	瞬時最大流量 q [L/min]	器具数	流量計	器具数	流量計	器具数	流量計	器具数	流量計	器具数	流量計	器具数	流量計
その他合計													
区間累計													
一般＋その他器具数累計													
その他器具 給水立管 加算流量		同時使用率 η	区間流量 Q2	同時使用率 η	区間流量 Q2	同時使用率 η	区間流量 Q2	同時使用率 η	区間流量 Q2	同時使用率 η	区間流量 Q2	同時使用率 η	区間流量 Q2

（令和６年版）

給　湯　配　管

No.

均等表（立て主管均等表）による場合

上向き供給方式	管材質	銅管(Mタイプ)	系統	KT-2-2-1 均等表 上向き 立て主管1 (1／ 1)
立て主管系統名	A 貯湯タンク以降			

		区間						
		2F	1F					
各階系統主管	大便器（洗浄弁）の換算値の累計							
	一般器具の換算値の累計	19.5	14.2					
	大便器（洗浄弁）の同時使用率							
	一般器具の同時使用率	0.48	0.7					
	選定用換算値	9.4	9.9					
	管径	40	40					
立て主管	大便器（洗浄弁）の換算値の累計							
	一般器具の換算値の累計	19.5	33.7					
	大便器（洗浄弁）の同時使用率							
	一般器具の同時使用率	0.48	0.45					
	選定用換算値	9.4	15.2					
	管径	40	50					

立　て　主　管　の　算　定

No.

配管摩擦抵抗法による場合

上向き供給方式	管材質	鋼管	系統	KT-1-2-2 配管摩擦 上向き 立て主管5	(1／ 1)
立て主管系統名	A 貯湯タンク以降				

階	区間	給湯単位	給湯単位 同時使用流量 Q1[L/min]	瞬時最大流量 同時使用流量 Q2[L/min]	同時使用流量 Q=Q1+Q2 [L/min]	管径	返湯 管径	備考
2F	2F～1F	12	36		36	25	20	
1F	1F～A	33.75	55		55	32	20	

貯湯タンク 出口給湯管 同時使用流量 Q[L/min]	推奨流速 [m/s]	推奨摩擦 抵抗 [kPa/m]

（令和６年版）

立　て　主　管　の　算　定

No.

配管摩擦抵抗法による場合

上向き供給方式	管材質	鋼管	系統	KT-1-2-2 配管摩擦 上向き 立て主管5　（ 1／ 1）
立て主管系統名				

階	区間	給湯単位	給湯単位 同時使用流量 Q1[L/min]	瞬時最大流量 同時使用流量 Q2[L/min]	同時使用流量 Q=Q1+Q2 [L/min]	管径	返湯 管径	備考
	A～B	33.75	55		55	32	20	
	B～※	67.5	80		80	40	20	
	出口給湯管	168.75	125		125	50	25	
	※～C	101.25	99		99	50	25	
	C～D	67.5	80		80	40	20	
	D～E	33.75	55		55	32	20	

貯湯タンク 出口給湯管 同時使用流量 Q[L/min]	推奨流速 [m/s]	推奨摩擦 抵抗 [kPa/m]
125	1.23	0.695

（令和６年版）

立　て　主　管　の　算　定

No.

配管摩擦抵抗法による場合

下向き供給方式	管材質	鋼管	系統	KT-1-2-4 配管摩擦 下向き 立て主管1	(1／ 1)
立て主管系統名	A 貯湯タンク以降				

階	区間	給湯単位	給湯単位 同時使用流量 Q1[L/min]	瞬時最大流量 同時使用流量 Q2[L/min]	同時使用流量 Q=Q1+Q2 [L/min]	管径	返湯 管径	備考
1F	1F～2F	21.75	45		45	32	20	(32)
2F	2F～タンク	33.75	55		55	32	20	(25)

貯湯タンク 出口給湯管 同時使用流量 Q[L/min]	推奨流速 [m/s]	推奨摩擦 抵抗 [kPa/m]
55	1.09	0.848

（令和６年版）

立　て　主　管　の　算　定

No.

均等表（立て主管均等表）による場合									
上向き供給方式	管材質	銅管(Mタイプ)		系統	KT-2-2-2 均等表 上向き 立て主管5			（ 1／ 1）	
立て主管系統名	A 貯湯タンク以降								
階	区間	大便器（洗浄弁）の換算値の累計	一般器具の換算値の累計	大便器（洗浄弁）の同時使用率	一般器具の同時使用率	選定用換算値	管径	返湯管径	備考
2F	2F～1F		19.5		0.48	9.4	40	20	
1F	1F～A		33.7		0.45	15.2	50	25	

（令和６年版）

立　て　主　管　の　算　定

No.

均等表（立て主管均等表）による場合					
上向き供給方式	管材質	銅管(Mタイプ)	系統	KT-2-2-2 均等表 上向き 立て主管5	（ 1／ 1）
立て主管系統名					

階	区間	大便器（洗浄弁）の換算値の累計	一般器具の換算値の累計	大便器（洗浄弁）の同時使用率	一般器具の同時使用率	選定用換算値	管径	返湯管径	備考
	A～B		33.7		0.45	15.2	50	25	
	B～※		67.4		0.39	26.3	50	25	
	出口給湯管		168.5		0.33	55.6	50	25	
	※～C		101.1		0.38	38.4	50	25	
	C～D		67.4		0.39	26.3	50	25	
	D～E		33.7		0.45	15.2	50	25	

屋内排水管・通気管の算定

No.

系統	HS-1-1-1 各階系統図　（ 1／ 2）	階	2F （階主系統）

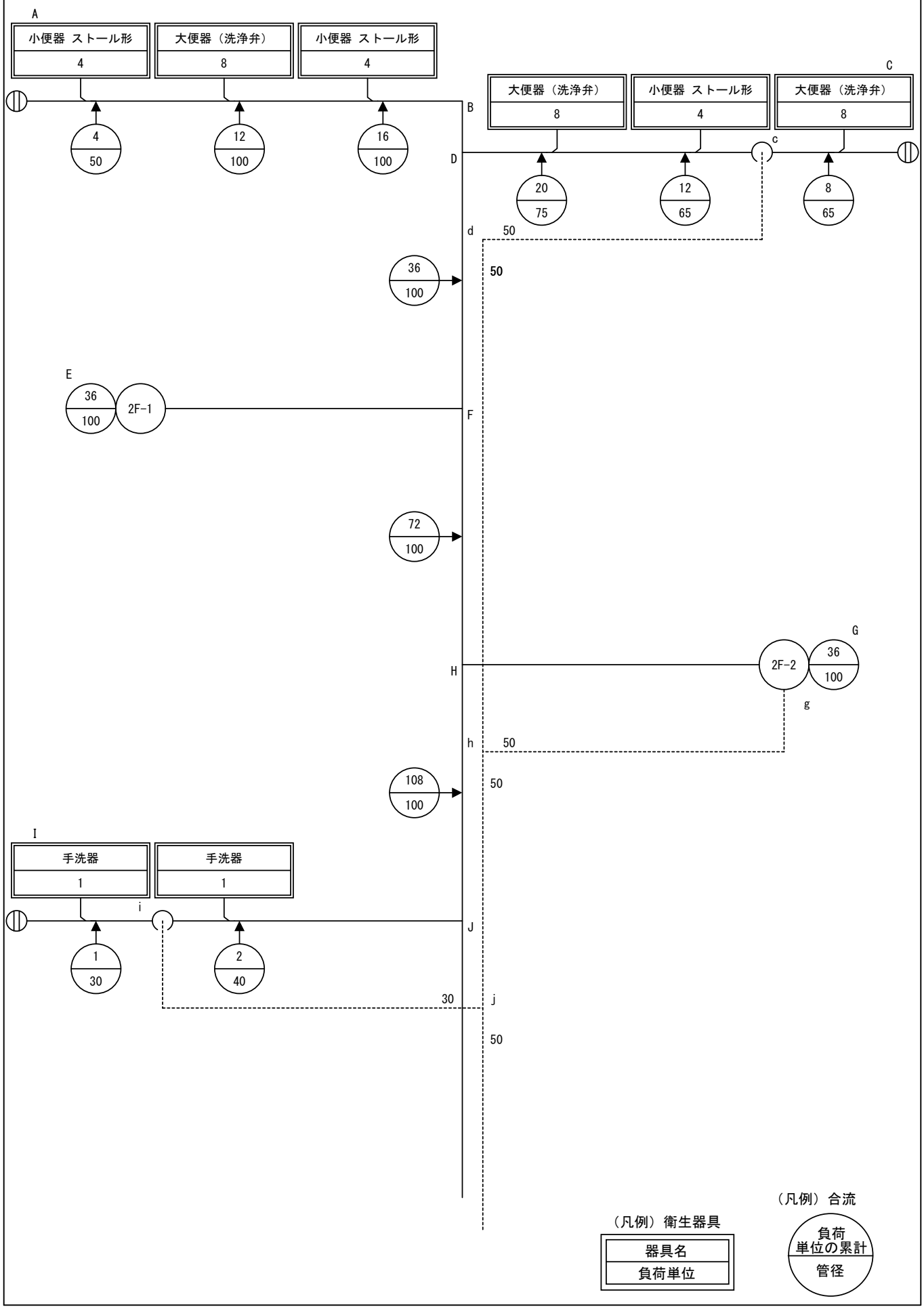

（令和６年版）

屋内排水立て管・通気立て管の算定

No.

系統	HS-1-1-1 各階系統図	(1／ 1)

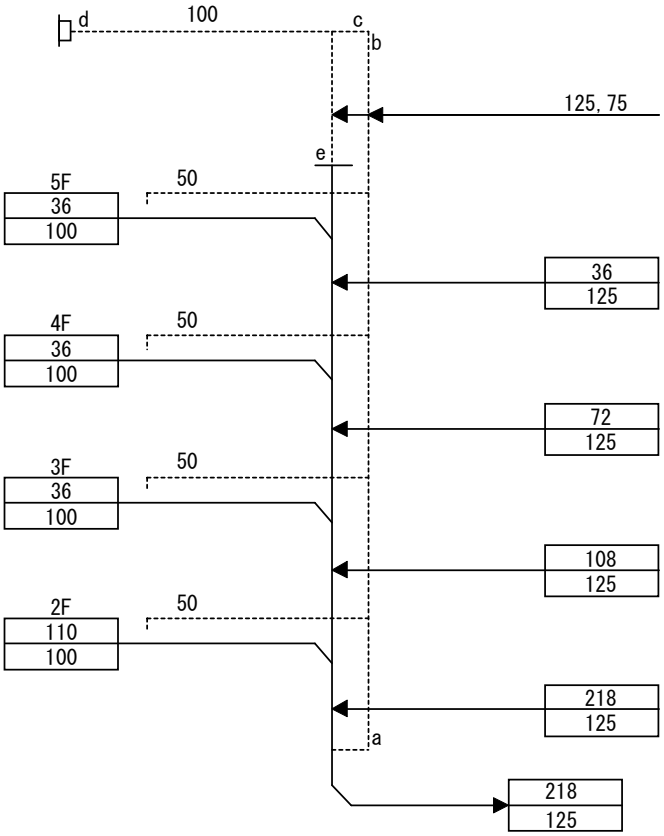

（凡例）

器具排水負荷単位の累計
管径

（令和６年版）

排 水 ・ 通 気 配 管 の 算 定

No.

系統	HS-1-1-1 各階系統図 (1／ 1)	階	2F （階主系統）

階	区間	器具名	口径	器具排水負荷単位数 fu	累計 fu	排水管			通気管			備考
						勾配	管径		管長	管径		
2F	A～B	小便器 ストール形	50	4								
					4		50					
		大便器（洗浄弁）	75	8								
					12		65	100				
		小便器 ストール形	50	4								
					16		75	100				
	C～D	大便器（洗浄弁）	75	8								
					8		65					
		小便器 ストール形	50	4								
					12		65					
		大便器（洗浄弁）	75	8								
					20		75		3.50	50		
	D～E				36		100		3.50	50		
	E～F	横枝管合流 2F-1		36								
					36		100					
	F～G				72		100		0.01	50		
	G～H	横枝管合流 2F-2		36								
					36		100		0.01	50		
	H～J				108		100		0.01	50		
	I～J	手洗器	32	1								
					1		30					
		手洗器	32	1								
					2		40		0.01	30		
	J～K				110		100		0.01	50		

（令和６年版）

排 水 ・ 通 気 配 管 の 算 定

No.

系統	HS-1-1-1 各階系統図											(1／ 1)
階	区間	器具名	口径	器具排水負荷単位数 fu	累計 fu	排水管			通気管			備考
						勾配	管径		管長	管径		
5F	5F～4F	汚水管	100	36	36	立て管	125					
4F	4F～3F	〃	100	36	72	〃	125					
3F	3F～2F	〃	100	36	108	〃	125					
2F	2F～	〃	100	110	218	〃	125					
	排水横主管	〃			218	1/50	125					
	（通気管）											
	a～b	通気立て管			218				19.20	75		
	e～c	伸頂通気管								125		（排水立て管と同径）
	b～d	通気横引主管			〃				21.70	100		

（令和６年版）